Teleskopmäkler
Telescopic leader mast

MOBILRAM-System

TM 17

TM 17

ABI MOBILRAM-System TM 17

Technische Daten
Technical data

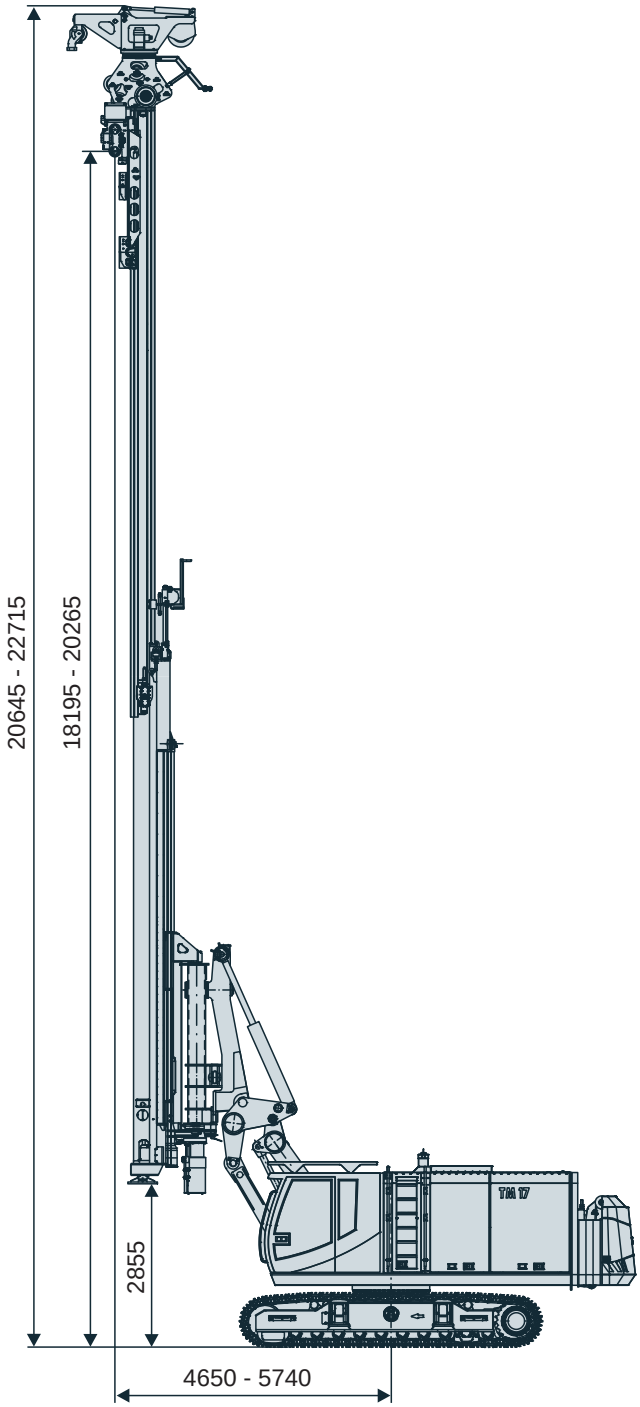

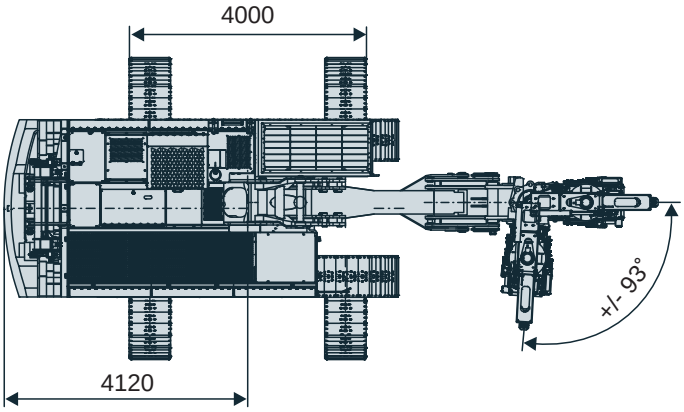

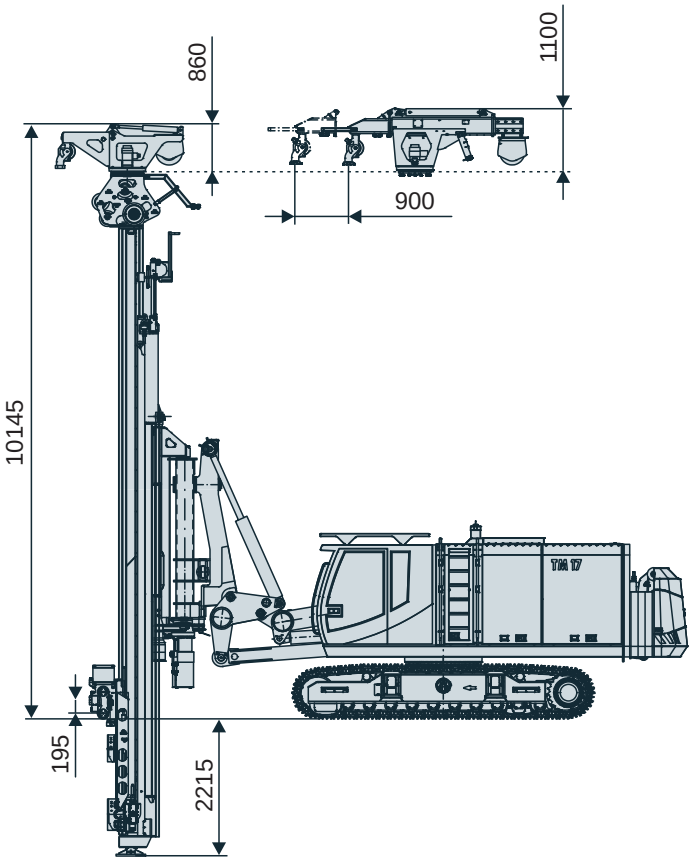

Alle Maßangaben in mm / All dimensions in mm

TM 17

Mäkler / Leader Mast

Gesamthöhe		total height		mm	22715
Neigungen:	links / rechts	Inclination:	left / right	Grad	4 / 4
	vor / zurück		forward / backward	Grad	4 / 5
Verfahrweg Schlitten		Stroke guiding carriage		mm	18000
Vorschubkraft auf / ab Mäklerzylinder 1 (am Schlitten)		Crowd force mast cylinder 1 up / down (on guiding carriage)		kN	200 / 118
Vorschubkraft auf / ab Mäklerzylinder 2 (am Schlitten)		Crowd force mast cylinder 2 up / down (on guiding carriage)		kN	240 / 140
Drehmomentaufnahme max.		Torque absorption max.		kNm	120
Max. Nutzlast bei minimaler Reichweite		Max. load capacity at minimum reach		kg	11000
Docking-System D6		Docking-System D6			
Mäklerabstützzylinder, hydraulisch ausfahrbar		Leader mast foot, hydraulically extendable		Option	
Mäklerabstützzylinder	Hub	Support cylinder	stroke	mm	500
- Teller abnehmbar		- detachable brace plate			
- Anschlüsse für Schneckenführungs-aufnahme im Mäklerfuß integriert		- connection for auger guide support integrated in leader mast foot			

Hilfswinde / Auxiliary Winch

Standardwinde klappbar und hydraulisch schwenkbar	Standard winch foldable and hydraulically slewable		
Seilkraft bei min. Reichweite	Line pull at min. reach	kN	50
Seildurchmesser	Line diameter	mm	14
Geschwindigkeit, eingestellt	Speed, adjusted	m/min	35
Verschiebbare Winde	Hydraulically slewable winch	Option	
Seilkraft bei min. Reichweite, eingefahren	Line pull at min. reach, retracted	kN	50

Arbeitsgeräte (Beispiele) / Attachments (Examples)

Weitere Arbeitsgeräte auf Anfrage

Other attachments on request

Vibrator
MRZV 28VV

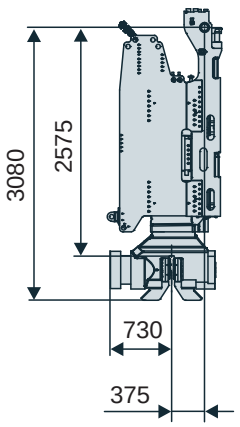

Bohrantrieb
auger drive
VDW 8360

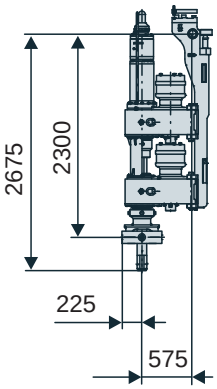

Bohrantrieb
auger drive
MBDA 7000

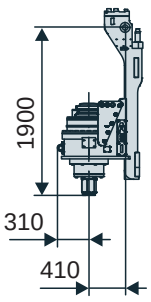

Bohrantrieb
auger drive
TMBA 2-4500

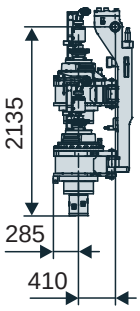

Hydro-Press-System

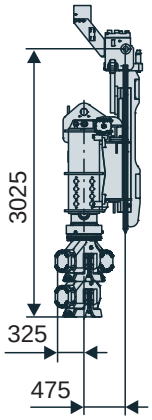

Alle Maßangaben in mm / All dimensions in mm

TM 17

Trägergerät SR 35 D / Carrier SR 35 D

Motor		Engine		CAT C18	
Leistung		Engine power		kW	470
Abgasvorschrift	EU Stufe IIIB or US EPA Tier 4i EU Stufe IIIA / US EPA Tier 3 (Option)	Emissions standards	EU Stage IIIB or US EPA Tier 4i EU Stage IIIA / US EPA Tier 3 (option)		
Abgasnachbehandlungssystem		Emission after treatment system		DPF	
Hydr.-Betriebsdruck (Pumpenausgang)		Working pressure (pump output)		bar	330
Hydraulikpumpen (eingestellt)		Hydraulic pumps (adjusted)		l/min	2 x 370 1 x 125 1 x 200
Hydrauliktank (Füllstand / Fassungsvermögen)		Hydraulic tank (liquid level / capacity)		l	715 / 860
Dieseltank		Diesel tank		l	825
Umgebungstemperaturbereich		Ambient temperature range		°C	-20 ... +40
Geländer am Oberwagen		Uppercarriage railing		Option	

Unterwagen / Undercarriage

Unterwagen teleskopierbar - Standard		**Hydraulic extendable undercarriage - standard**		**T27/330L**	
	Zugkraft bei 320 bar		pulling force at 320 bar	kN	430
	Fahrgeschwindigkeit		driving speed	km/h	0 - 2,5
	Gewicht		weight	kg	12215
Unterwagen teleskopierbar (Option)		**Hydraulic extendable undercarriage (option)**		**T41/380-2**	
	Zugkraft bei 320 bar		pulling force at 320 bar	kN	560
	Fahrgeschwindigkeit		driving speed	km/h	0 - 2,0
	Gewicht		weight	kg	17450
	Mehrgewicht bei 900 mm Bodenplatten		additional weight with 900 mm track shoes	kg	950
Standardbodenplatten		Standard track shoes		mm	700
Bodenplatten Option		Optional track shoes		mm	900

TM 17

Einsatzgewicht / Operating Weight

Teleskopmäkler mit Standardwinde, mit Vibrator MRZV 28VV und Unterwagen T27, ohne Mäklerabstützzylinder	Telescopic leader mast with standard winch, with vibrator MRZV 28VV and undercarriage T27, without leader mast foot	kg	67200

Transportgewichte / Transport Weights

Teleskopmäkler mit Standardwinde, Unterwagen T27, ohne Arbeitsgerät und ohne Mäklerabstützzylinder	Telescopic leader mast with standard winch, undercarriage T27, without attachment and without leader mast foot	kg	62100
Ablegbares Gegengewicht	Detachable counterweight	kg	13900
Mehrgewicht Unterwagen T27 bei 900 mm Bodenplatten	Additional weight undercarriage T27 with 900 mm track shoes	kg	720
Mehrgewicht verschiebbare Winde	Additional weight slewable winch	kg	370
Mehrgewicht Mäklerabstützzylinder	Additional weight leader mast foot	kg	300

Transportmaße / Transport Dimensions

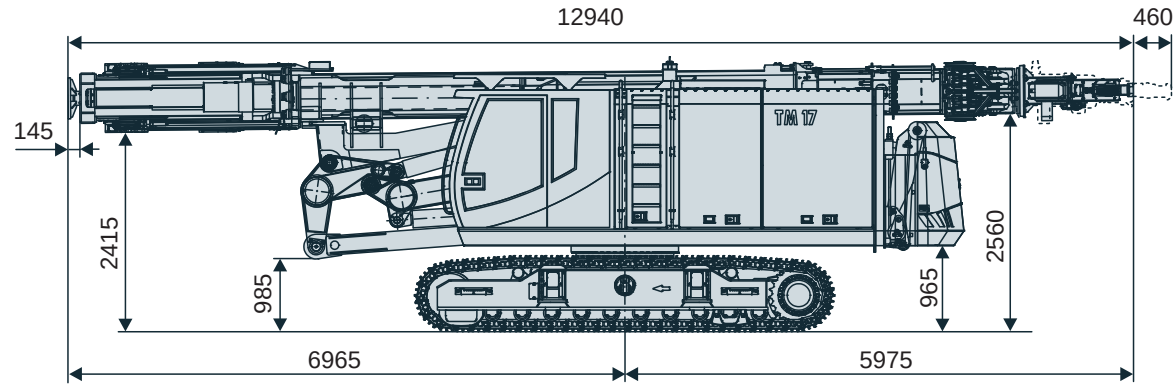

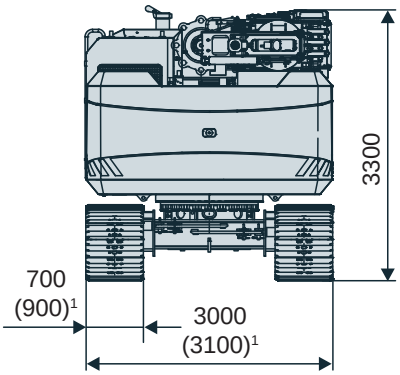

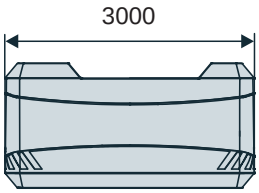

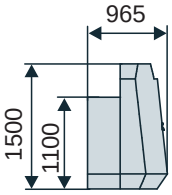

Alle Maßangaben in mm / All dimensions in mm
[1] Maße mit 900 mm Bodenplatten / dimensions with 900 mm track shoes

TM 17

Anwendungen / Procedures

Rammen mit Vibrator
Piling with Vibrator

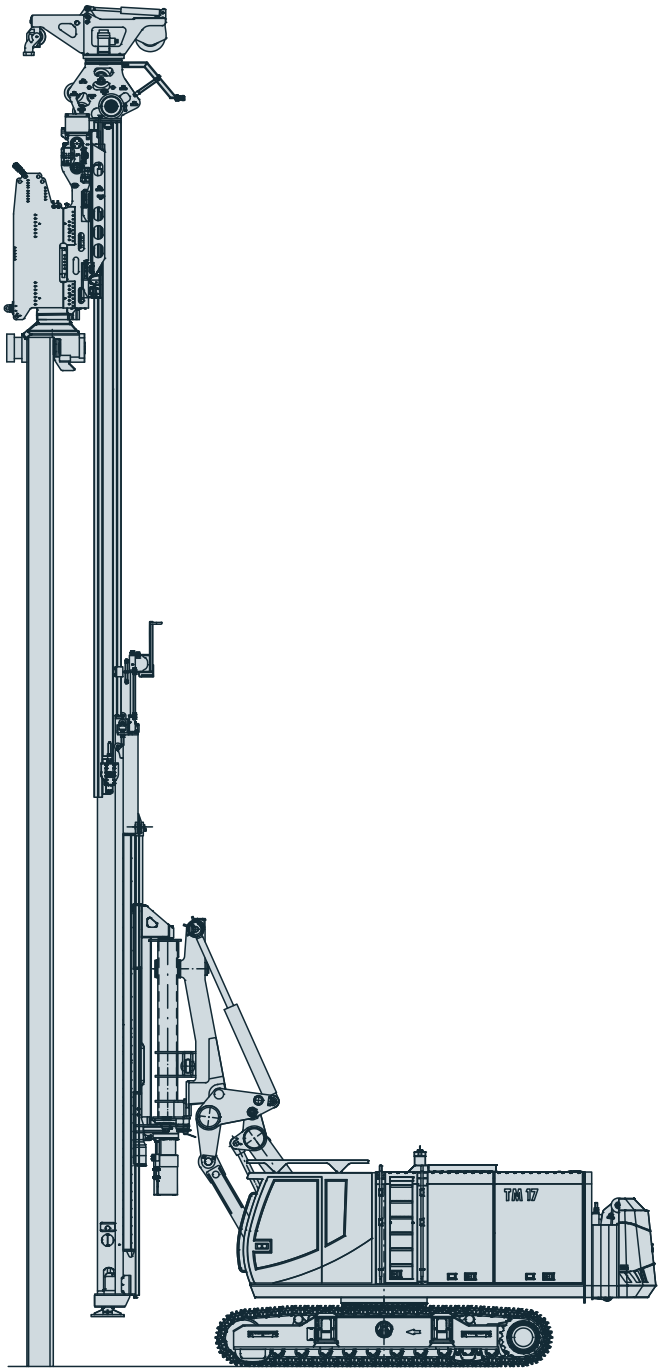

VDW Bohren
VDW Drilling

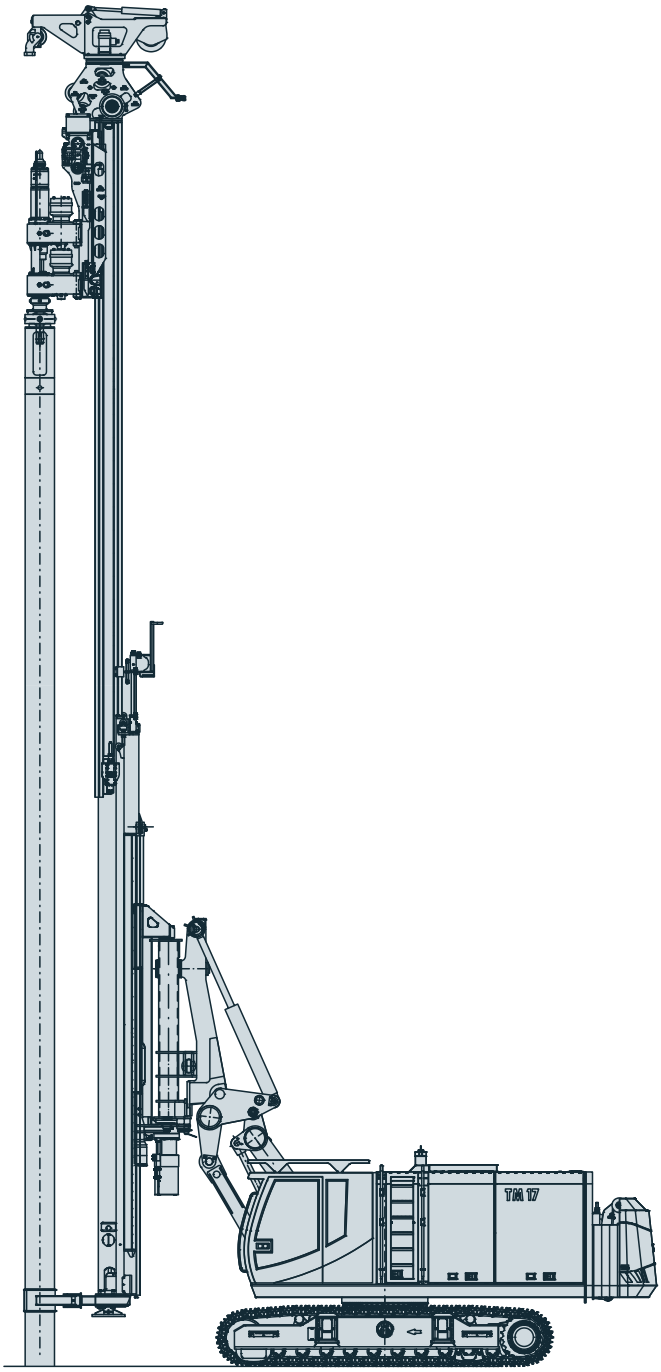

Alle Maßangaben in mm / All dimensions in mm

Anwendungen / Procedures

Bodenmischen
Soilmixing

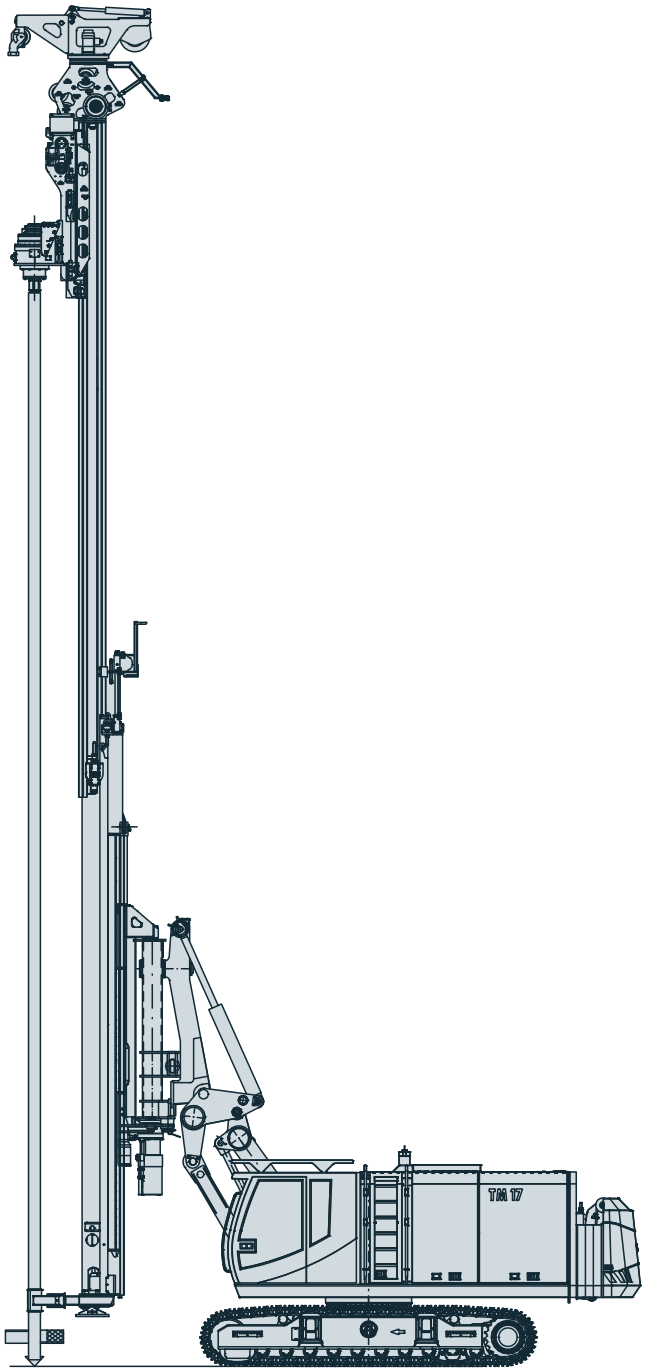

Pressen
Pressing

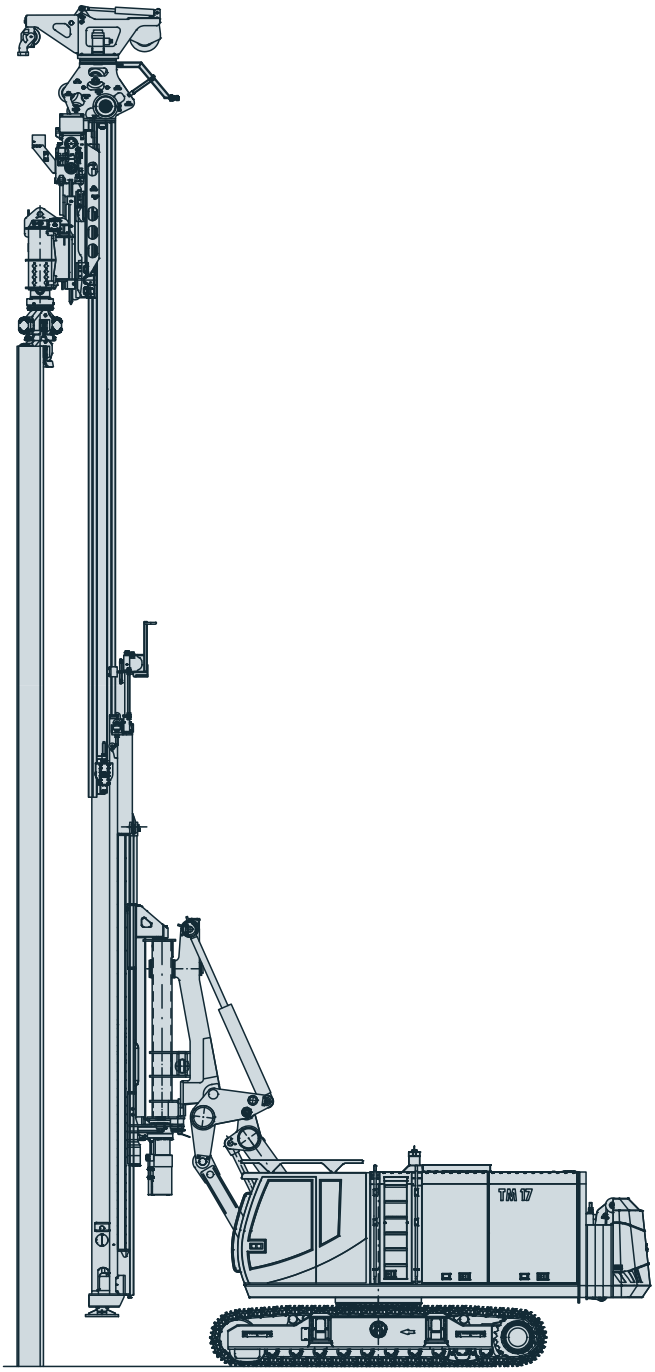

Weitere Anwendungen auf Anfrage / other applications on request

Alle Maßangaben in mm / All dimensions in mm

Marken der
Brands of ABI Gruppe

Weitere Informationen erhalten Sie bei Ihrem ABI Verkäufer. Oder besuchen Sie uns im Internet unter: www.abi-gmbh.de. Änderungen in Konstruktion und Ausstattung sind vorbehalten. Die Angaben in diesem Prospekt sind als annähernd zu betrachten. Die Abbildungen können auch Sonderausstattungen enthalten, die nicht zum serienmäßigen Lieferumfang gehören. Nicht dargestellte Ausstattungsvarianten können zu Änderungen der technischen Daten führen.

For further informations please contact your ABI sales assistant. Or you visit us on the Internet at www.abi-gmbh.de. Design subject to modifications. The details in this leaflet have to be regarded as approximate. The illustrations also can contain special outfits which are not part of the standard scope of supply. Not represented equipment variants can lead to modifications of the technical data.

ABI Maschinenfabrik
und Vertriebsgesellschaft mbH
Am Knückel 4
D-63843 Niedernberg
Germany

Telefon: +49 (0) 6028 123-101, -102
Telefax: +49 (0) 6028 123-109
eMail: info@abi-gmbh.de

© ABI GmbH, Niedernberg/Deutschland. Nachdruck, auch auszugsweise, nur mit schriftlicher Genehmigung der ABI GmbH/Niedernberg.